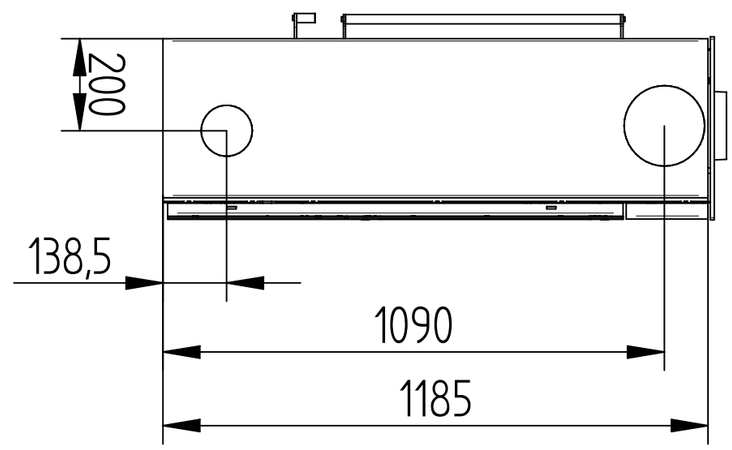
200
138,5
1090
1185

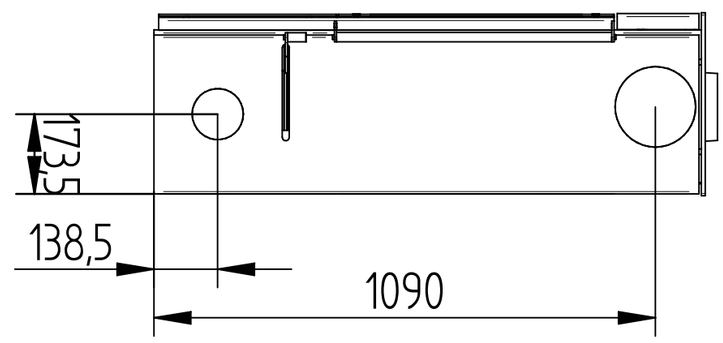
173,5
138,5
1090

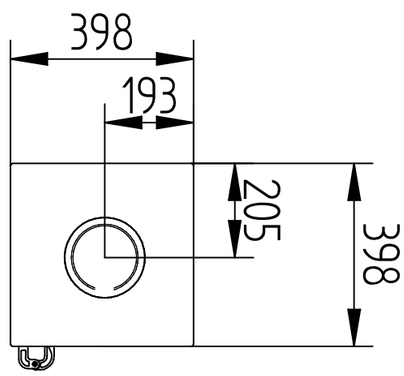
398
193
205
398

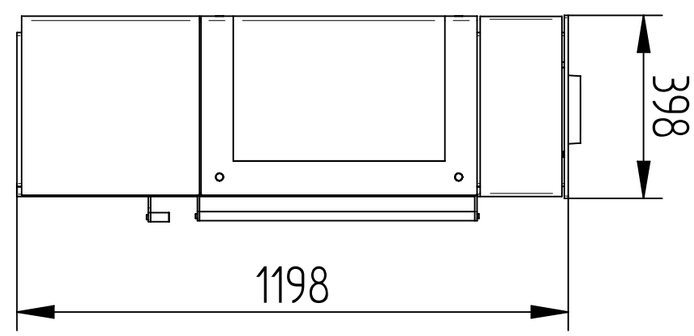
398
1198